JD cut

Machines à Commande Numérique

CATALOGUE DE PRODUITS





ID Concept / JD Cut

ZA Terres Rouges, 11 allée de la côte des Blancs

51200 EPERNAY – France

Tél : +33 (0)3 26 55 37 85

www.jdcut.fr

SOMMAIRE

1 - ENTREPRISE JDCUT

2 - SOMMAIRE

3 - PRESENTATION MACHINE DE DECOUPE PLASMA

4 - CARACTÉRISTIQUES DU PRODUIT PLASMATEC

5 - CONFIGURATION DU PRODUIT PLASMATEC (nos différents formats)

6 - CARACTERISTIQUES DU PRODUIT ECOMAP

7 - CONFIGURATION DU PRODUIT ECOMAP 5 (nos différents formats)

8 - CARACTÉRISTIQUES DU PRODUIT GENERATEURS PLASMA HYPERTHERM

9 - PRESENTATION MACHINE DE DECOUPE LASER FIBRE

10 - CARACTÉRISTIQUES DU PRODUIT LF

11 - CARACTÉRISTIQUES DU PRODUIT LFT (table de découpe + coupe tube)

12 - CARACTÉRISTIQUES DU PRODUIT CTLF (coupe tube)

13 - TABLEAU DE RÉFÉRENCE DE CAPACITÉ DE COUPE LASER FIBRE

PRESENTATION MACHINE DE DECOUPE PLASMA

Bienvenue dans le monde de l'innovation et de la précision industrielle. Notre nouveau catalogue de machines à commande numérique de découpe plasma vous ouvre les portes d'une dimension où la technologie rencontre l'artisanat, et où la précision devient une norme.

Découpe Plasma CNC : Sculpter l'avenir de la Production.

Dans le paysage industriel contemporain, la découpe plasma à commande numérique est devenue l'épine dorsale des opérations de fabrication modernes. Ces machines révolutionnaires offrent une combinaison inégalée de vitesse, de précision et de polyvalence, redéfinissant ainsi la manière dont nous concevons et créons des pièces métalliques.

Que vous travailliez avec de l'acier, de l'aluminium ou d'autres métaux, nos machines CNC de découpe plasma peuvent manipuler une gamme étendue de matériaux et épaisseurs.

Dotées des dernières avancées technologiques, nos machines garantissent une découpe rapide tout en minimisant la consommation d'énergie, vous permettant d'optimiser vos processus de production.

Les interfaces conviviales et les logiciels de programmation intuitifs simplifient l'exploitation de ces machines, réduisant ainsi la courbe d'apprentissage pour une intégration rapide dans votre environnement de travail.

Découvrez l'Excellence Technologique :

Naviguez à travers notre catalogue pour découvrir une gamme complète de machines à commande numérique de découpe plasma, conçues pour répondre aux besoins spécifiques de votre entreprise.
Chaque machine incarne l'ingénierie de pointe et la qualité de fabrication qui font de notre marque le choix de prédilection pour les professionnels de l'industrie.

Préparez-vous à repousser les limites de la production métallique avec nos machines à la pointe de la technologie. Bienvenue dans l'ère de la découpe plasma CNC, où chaque découpe est une œuvre d'art, chaque machine est un maître d'œuvre, et chaque client est un partenaire dans la quête de l'excellence.

CARACTÉRISTIQUES DU PRODUIT PLASMATEC

- Machine à commande numérique de découpe plasma
- Surface de découpe : 1000x1000 , 1000x2000, 1250x2500 ou 1500x3000
- Procédé THC
- Console numérique orientable avec écran 21'' et ordinateur intégré, armoire électrique intégrée au châssis
- Logiciel DAO/CFAO : GALAAD (dessin sur machine ou import DXF, DWG, G-Code, bibliothèque de dessins intégrés)
- Motorisation des axes : moteurs BRUSHLESS
- Entrainements des 3 axes par pignons/crémaillères
- Système anticollision (choc torche)
- Pointeur laser pour prise d'origine
- Bacs à eau pour capter les fumées

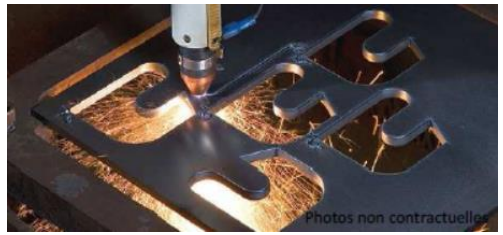



OPTIONS :
- Graveur pneumatique à micro-percussion
- Logiciel d'imbrication

AVERTISSEMENTS ET PRECAUTIONS :
- Cette machine ne permet pas le travail de l'aluminium, il y a un risque d'explosion.
- Par précaution, pour le travail des autres métaux, le procédé plasma génère des gaz toxiques qui ne sont pas dilués dans les bacs à eau. Il est recommandé de prévoir un système d'extraction extérieur de ces gaz si le local dans lequel est installé la machine n'est pas suffisamment ventilé.

Machine adaptable avec générateurs plasma jusqu'à 85 A **Hypertherm** (ABACS programmés en usine)





ID Concept / JD Cut
ZA Terres Rouges, 11 Allée de la Côte des Blancs
51200 EPERNAY - France
Tél : +33 (0)3 26 55 37 85 / Mail : contact@jdcut.fr
www.jdcut.fr

CARACTÉRISTIQUES DU PRODUIT PLASMATEC

	PLASMATEC 1010	PLASMATEC 1020	PLASMATEC 1225	PLASMATEC 1530
Dimensions	1730x1860x 1360	2880 x 1860 x 1360	3400 x 1860 x 1360	3100 x 2310 x 1360
Surface de coupe	1000 x 1000	2000 x 1000	2500 x 1250	3000 x 1500
Motorisation	Brushless	Brushless	Brushless	Brushless
Course	1000 x 1000 x 125	2000 x 1000 x 125	1250 x 2500 x 125	3000 x 1500 x 125
Capacité de charge	450 kg	600 kg	700 kg	1000 kg
Alimentation électrique	220V mono (16A)	220V mono (16A)	220V mono (16A)	220V mono (16A)
Hauteur bac d'eau	120 mm	120 mm	120 mm	120 mm
Poids	700 kg	900 kg	1100 kg	1200 kg

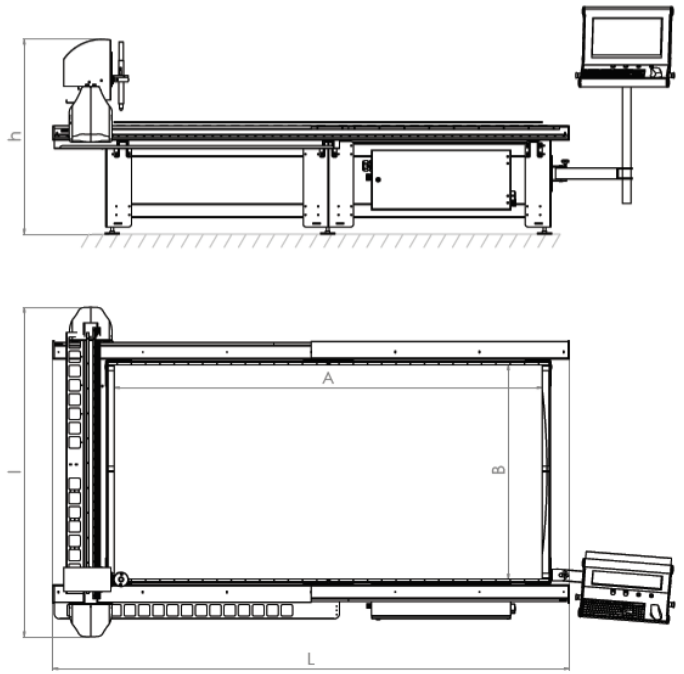

ID Concept / JD Cut
ZA Terres Rouges, 11 Allée de la Côte des Blancs
51200 EPERNAY - France
Tél : +33 (0)3 26 55 37 85 / Mail : contact@jdcut.fr
www.jdcut.fr

CARACTÉRISTIQUES DU PRODUIT ECOMAP

- Machine à commande numérique de découpe plasma
- Surface de découpe : 1000x1000 ou 1000x2000 ou 1500x3000 ou 2000x4000
- Procédé THC
- Console numérique orientable avec écran 21'' et ordinateur intégré, armoire électrique intégrée au châssis
- Logiciel DAO/CFAO : GALAAD (dessin sur machine ou import DXF, DWG, G-Code, bibliothèque de dessins intégrés)
- Motorisation des axes : moteurs BRUSHLESS
- Entrainements des 3 axes par pignons/crémaillères
- Système anticollisions (choc torche)
- Pointeur laser pour prise d'origine
- Châssis monobloc mécano-soudé
- Evacuation des fumées et des gaz de coupe (avec ou sans filtration) par aspiration (par zones indépendantes)
- Téléassistance et SAV

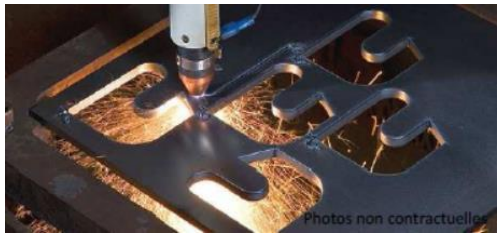

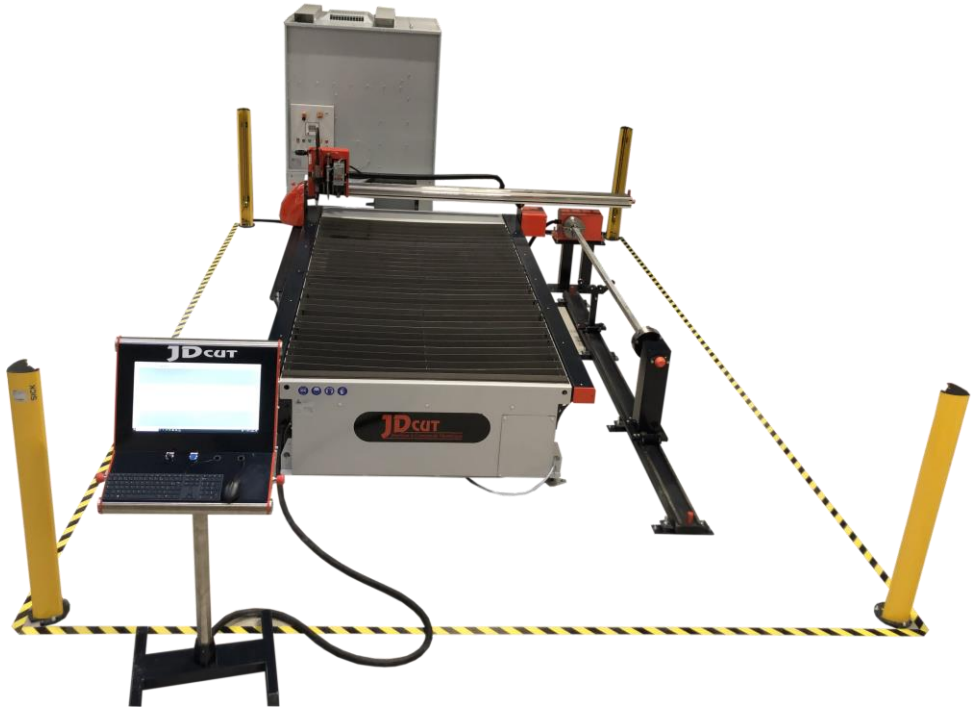

OPTIONS :
- Groupe d'aspiration et gaines
- Grav EUR pneumatique à micro-percussions
- Logiciel d'imbrication
- Broches de fraisage
- 4ème axe Coupe tube pour tubes ronds, carre de 50 à 350mm
- Possibilité d'un passage sous poutre augmenté à 250mm
- Chalumeau d'oxycoupage





ID Concept / JD Cut
ZA Terres Rouges, 11 Allée de la Côte des Blancs
51200 EPERNAY - France
Tél : +33 (0)3 26 55 37 85 / Mail : contact@jdcut.fr
www.jdcut.fr

CARACTÉRISTIQUES DU PRODUIT ECOMAP

	ECOMAP 1010	ECOMAP 1020	ECOMAP 1530	ECOMAP 2040
Dimensions	1870x1970x1360	2620 x 1970 x 1360	3800 x 2200 x 1360	4700 x 2700 x 1360
Surface de coupe	1000 x 1000	2000 x 1000	3000 x 1500	4000 x 2000
Motorisation	Brushless	Brushless	Brushless	Brushless
Course	1000 x 1000 x 125	2000 x 1000 x 125	3000 x 1500 x 125	4000 x 2000 x 125
Capacité de charge	600 kg	800 kg	1200 kg	3000 kg
Alimentation électrique	220V mono (16A)	220V mono (16A)	220V mono (16A)	220V mono (16A)
Diamètre gaine	Ø315	Ø315	Ø315	Ø315
Poids	850 kg	1200 kg	1700 kg	2500 kg

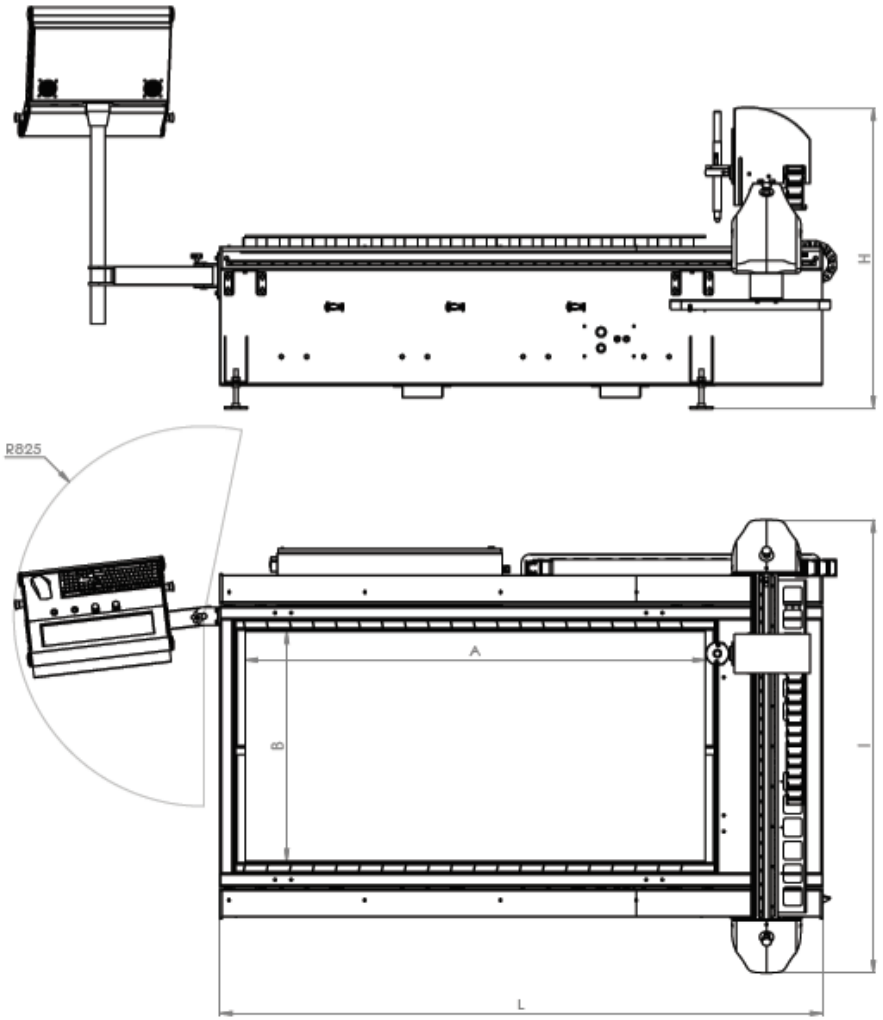

ID Concept / JD Cut
ZA Terres Rouges, 11 Allée de la Côte des Blancs
51200 EPERNAY - France
Tél : +33 (0)3 26 55 37 85 / Mail : contact@jdcut.fr
www.jdcut.fr

JDcut
Machines à Commande Numérique

CARACTÉRISTIQUES DU PRODUIT GENERATEURS PLASMA

Système	PowerMax 45SYNC	PowerMax 65SYNC	PowerMax 85SYNC	PowerMax 105SYNC	PowerMax 125
Tension d'entrée	230 V, monophasé, 50/60 Hz 400 V, triphasé, 50/60 Hz	400 V, triphasé, 50/60 Hz	400 V, triphasé, 50/60 Hz	400 V, triphasé, 50/60 Hz	400 V, triphasé, 50/60 Hz
Sortie en kilowatt	6.5 kW	9 kW	12,2 kW	16,8 kW	21,9 kW
Courant d'entrée	230 V, monophasé, 33 A 400 V, triphasé, 10 A	380/400 V, triphasé, 15,5/15 A à 9 kW	380/400 V, triphasé, 20,5/19,5 A à 12,2 kW	380/400 V, triphasé, 30/28 A à 16 kW	400 V, triphasé, 36 A
Courant de sortie	10–45 A	20–65 A	25–85 A	30–105 A	30–125 A
Tension de sortie nominale	145 V c.c.	139 VDC	143 VDC	160 VDC	175 V c.c.
Facteur de marche à 40 °C	50 % à 45 A, 230 V, monophasé 60 % à 41 A, 230 V, monophasé 100 % à 32 A, 230 V, monophasé 50 % à 45 A, 400 V, triphasé 60 % à 41 A, 400 V, triphasé 100 % à 32 A, 400 V, triphasé	50 % à 65 A, 380 – 400 V, triphasé 100 % à 46 A, 380 – 400 V, triphasé	60 % à 85 A, 380 – 400 V, triphasé 100 % à 66 A, 380 – 400 V, triphasé	70 % à 105 A, 240 V, triphasé 80 % à 105 A, 400 V, triphasé 100 % à 94 A, 400 V, triphasé 100 % à 88 A, 230 V, triphasé	100 % à 125 A, 400 V, triphasé
Tension à vide	275 V c.c. (230 V, CE/CCC) 265 V c.c. (400 V CE/CCC)	270 V c.c.	270 V c.c.	288 V c.c.	305 V c.c.
Dimensions avec les poignées	442 mm P x 173 mm L x 357 mm H	P 483 mm x l 233 mm x H 430 mm	P 483 mm x l 233 mm x H 430 mm	P 592 mm x l 274 mm x H 508 mm	P 592 mm; L 274 mm; H 508 mm
Poids avec torche de 7,6 m	15 kg	20,6 kg	23,5 kg	230 – 400 V : 42,7 kg 400 V : 39,4 kg	48,9 kg
Alimentation en gaz	Azote ou air pur, sec et exempt d'huile	Azote ou air pur, sec et exempt d'huile	Azote ou air pur, sec et exempt d'huile	Azote ou air pur, sec et exempt d'huile	Air pur, sec, exempt d'huile ou d'azote
Pression de gaz d'entrée optimale	7,6 – 8,3 bars	7,6 – 8,3 bars	7,6 – 8,3 bars	7,6 – 8,3 bars	7,6 – 8,3 bars
Pression de gaz d'entrée minimale	5,2 bars	5,2 bars	5,2 bars	5,5 bars	5,5 bars
Débit de gaz d'entrée recommandé	Coupe : 188 l/min à 5,9 bars	Coupe : 210 l/min à 5,9 bars	Coupe : 210 l/min à 5,9 bars	Coupe : 260 l/min à 5,9 bars	Coupe : 260 L/min à 5,9 bar
Longueur du câbled'alimentation	3 m	3 m	3 m	3 m	3 m
Type de source de courant	Onduleur – Transistor bipolaire à grille isolée (IGBT)	Onduleur – Transistor bipolaire à grille isolée(IGBT)	Onduleur – Transistor bipolaire à grille isolée(IGBT)	Onduleur – Transistor bipolaire à grille isolée(IGBT)	Onduleur – Transistor bipolaire à grille isolée (IGBT)
Exigence d'entraînement moteur	12,5 kVA (10 kW) pour sortie maximale à 45 A	15 kW pour sortie maximale à 65 A	20 kW pour sortie maximale à 85 A	30 kW pour sortie maximale à 105 A	40 kW pour sortie complète à 125 A

ID Concept / JD Cut
ZA Terres Rouges, 11 Allée de la Côte des Blancs
51200 EPERNAY - France
Tél : +33 (0)3 26 55 37 85 / Mail : contact@jdcut.fr
www.jdcut.fr

PRESENTATION MACHINE DE DECOUPE LASER

Bienvenue dans le futur de la découpe industrielle, où la précision rencontre l'innovation. Notre catalogue de machines de découpe laser vous ouvre les portes vers une ère où la technologie de pointe fusionne avec l'art de la fabrication.

Découpe Laser : Redéfinir les Standards de Précision

Dans l'univers manufacturier moderne, la découpe laser s'est imposée comme une référence en matière de précision et d'efficacité. Nos machines de découpe laser à commande numérique incarnent cette révolution technologique, offrant une combinaison parfaite entre vitesse, polyvalence et qualité de coupe inégalée.
Grâce à la technologie laser, chaque découpe est réalisée avec une précision qui repousse les limites de la perfection, vous assurant des résultats exceptionnels à chaque étape du processus de fabrication.
Que vous travailliez avec des métaux, des plastiques, ou d'autres matériaux, nos machines de découpe laser peuvent s'adapter à une gamme variée de matériaux et d'épaisseurs, offrant une flexibilité inégalée.
Nos machines intègrent les dernières avancées technologiques pour garantir une découpe rapide et précise, tout en optimisant la consommation d'énergie, afin de soutenir vos objectifs de production.
Dotées d'interfaces conviviales et de logiciels de programmation avancés, nos machines de découpe laser sont conçues pour être faciles à utiliser, permettant une mise en service rapide et une intégration sans heurts dans votre flux de travail.

Explorez l'Excellence Technologique :

Plongez dans notre catalogue et découvrez une gamme complète de machines de découpe laser, méticuleusement conçues pour répondre aux exigences spécifiques de votre industrie.
Chaque machine incarne l'innovation et la qualité de fabrication qui font de notre marque le choix privilégié des professionnels.
Préparez-vous à dépasser les attentes de la découpe industrielle avec nos machines à la pointe de la technologie. Bienvenue dans l'ère de la découpe laser, où chaque faisceau est une expression de précision, chaque machine est un maître d'œuvre, et chaque partenaire est un participant actif dans la quête de l'excellence.

CARACTÉRISTIQUES DU PRODUIT LF

- Machine à commande numérique de découpe laser fibre
- Surface de découpe : 1000x2000 ou 1500x3000 ou 2000x4000
- Machine cartérisée avec échangeur de tôles
- Logiciel DAO/CFAO : CYPCUT (dessin sur machine ou import DXF, DWG, G-Code, imbrication intégrés)
- Motorisation des axes : moteurs BRUSHLESS
- Entrainements des 3 axes par pignons/crémaillères
- Pointeur laser pour prise d'origine
- Châssis monobloc mécano-soudé rectifier
- Evacuation des fumées et des gaz de coupe (avec filtration) par aspiration (par zones indépendantes)
- Compresseur intégré : 16 bars à 1,2m3/min
- Téléassistance et SAV







ID Concept / JD Cut
ZA Terres Rouges, 11 Allée de la Côte des Blancs
51200 EPERNAY - France
Tél : +33 (0)3 26 55 37 85 / Mail : contact@jdcut.fr
www.jdcut.fr

CARACTÉRISTIQUES DU PRODUIT LFT

- Machine à commande numérique de découpe laser fibre
- Surface de découpe : 1000x2000 ou 1500x3000 ou 2000x4000
- Machine cartérisée avec échangeur de tôles
- Logiciel DAO/CFAO : CYPCUT (dessin sur machine ou import DXF, DWG, G-Code, imbrication intégrés)
- Motorisation des axes : moteurs BRUSHLESS
- Entrainements des 3 axes par pignons/crémaillères
- Pointeur laser pour prise d'origine
- Châssis monobloc mécano-soudé rectifier
- Evacuation des fumées et des gaz de coupe (avec filtration) par aspiration (par zones indépendantes)
- Compresseur intégré : 16 bars à 1,2m3/min
- Téléassistance et SAV







ID Concept / JD Cut
ZA Terres Rouges, 11 Allée de la Côte des Blancs
51200 EPERNAY - France
Tél : +33 (0)3 26 55 37 85 / Mail : contact@jdcut.fr
www.jdcut.fr

CARACTÉRISTIQUES DU PRODUIT CTLF

- Machine à commande numérique de découpe laser fibre
- Surface de découpe : 6000
- Machine cartérisée
- Logiciel DAO/CFAO : CYPCUT (dessin sur machine ou import DXF, DWG, G-Code, imbrication intégrés)
- Motorisation des axes : moteurs BRUSHLESS
- Entrainements des 3 axes par pignons/crémaillères
- Pointeur laser pour prise d'origine
- Châssis monobloc mécano-soudé rectifier
- Evacuation des fumées et des gaz de coupe (avec filtration) par aspiration (par zones indépendantes)
- Compresseur intégré : 16 bars à 1,2m3/min
- Téléassistance et SAV







ID Concept / JD Cut
ZA Terres Rouges, 11 Allée de la Côte des Blancs
51200 EPERNAY - France
Tél : +33 (0)3 26 55 37 85 / Mail : contact@jdcut,fr
www.jdcut.fr

TABLEAU DE RÉFÉRENCE DE CAPACITÉ DE COUPE

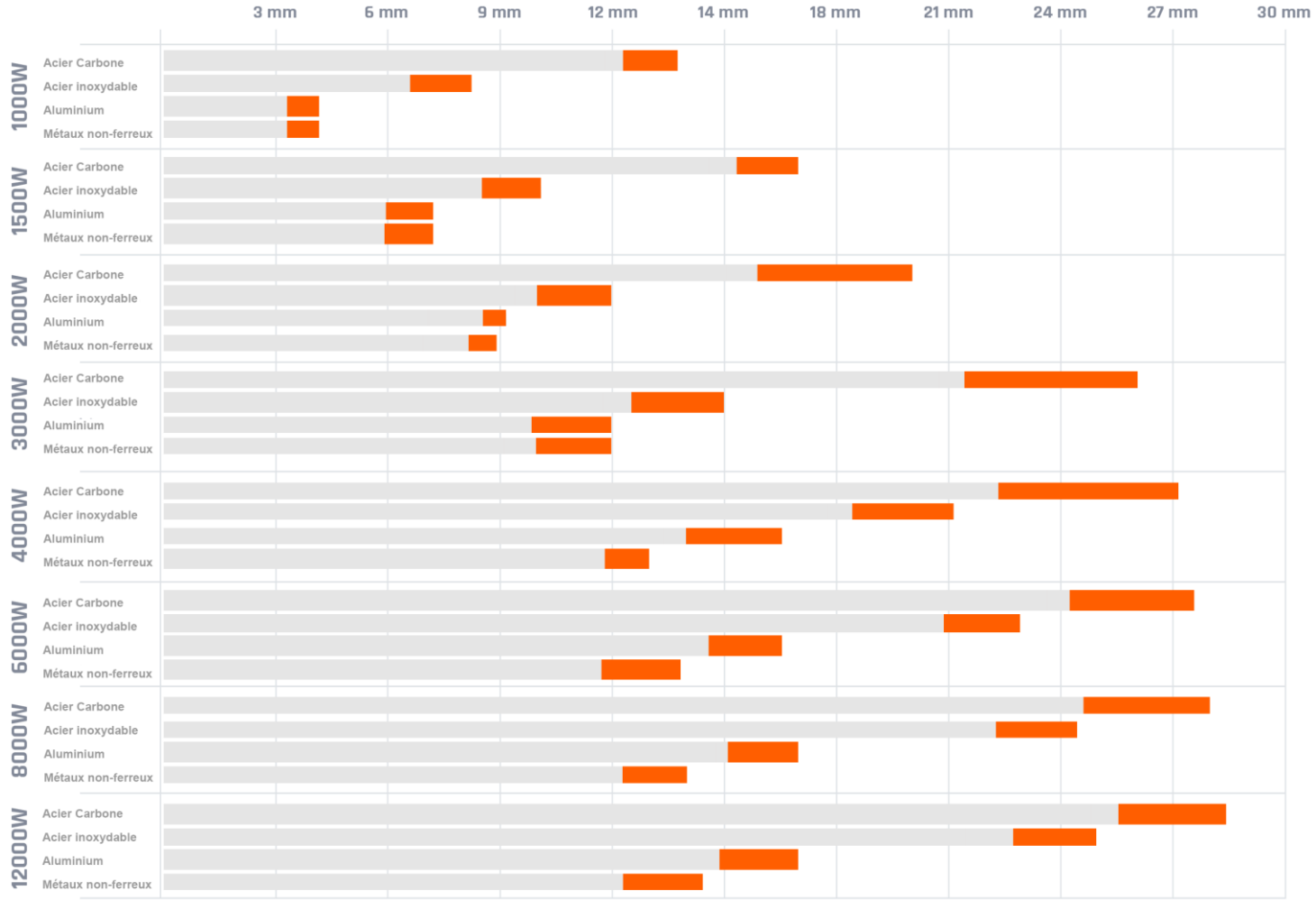

ID Concept / JD Cut
ZA Terres Rouges, 11 Allée de la Côte des Blancs
51200 EPERNAY - France
Tél : +33 (0)3 26 55 37 85 / Mail : contact@jdcut.fr
www.jdcut.fr